Teknik Pembuatan Dokumen Paten

DIAH ANGGRAENI JATRANINGRUM

© 2015, Pusat Inovasi - LIPI

Drafting Paten sebagai langkah penting

Invensi adalah ide **inventor** yang dituangkan ke dalam suatu kegiatan pemecahan masalah yang spesifik di bidang teknologi, dapat berupa **produk** atau **proses**, atau **penyempurnaan** dan **pengembangan** produk atau proses.

Aspek dokumen paten

- Perlindungan
- Informasi

Susunan Dokumen Spesifikasi Paten

Deskripsi

- Judul Invensi
- Bidang Teknik Invensi
- Latar Belakang Invensi
- Ringkasan Invensi
- Uraian Singkat Gambar
- Uraian Lengkap Invensi

Klaim

- Klaim utama
- Klaim turunan

Abstrak

Maksimum 200 kata

Gambar

Jika ada

Langkah-langkah Penyusunan Spesifikasi Paten

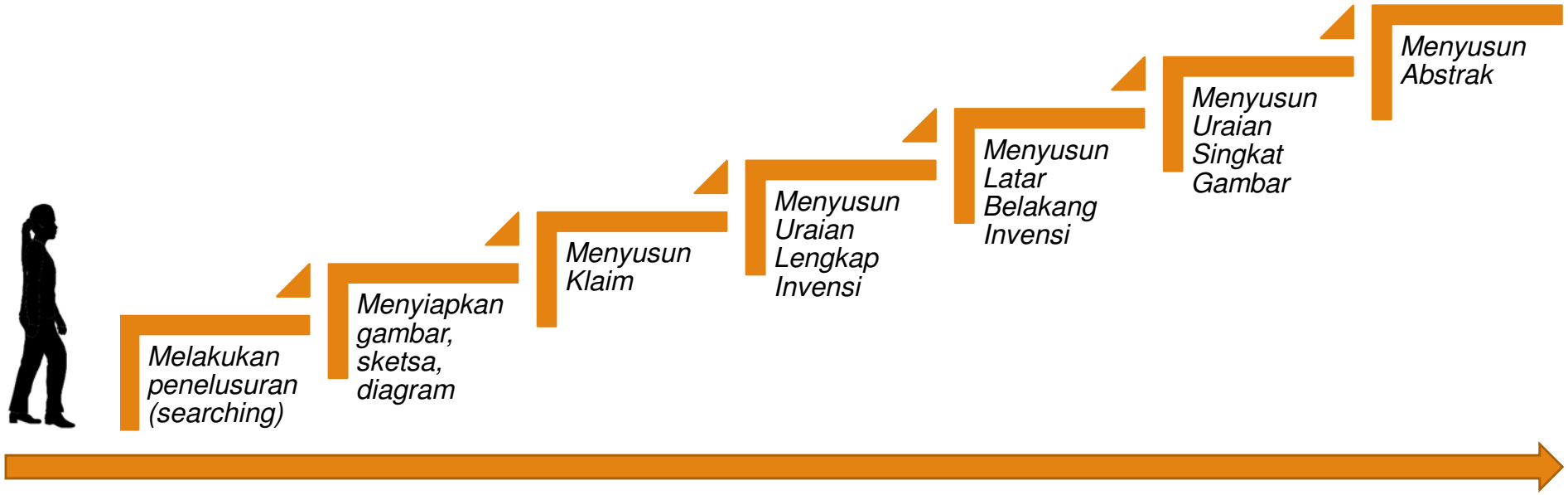

Format Standar Dokumen Paten

(12) PATEN INDONESIA

(11) ID P 0022630 B

(19) DIREKTORAT JENDERAL HAK KEKAYAAN INTELEKTUAL

(45) 21 Januari 2009

(51) Klasifikasi, IPC[5]: F23N 1/00; F02M 27/00

(21) Nomor Permohonan: P00200400434

(22) Tanggal Penerimaan: 01 September 2004

(30) Data Prioritas:
(31) -
(32) -
(33) -

(43) Tanggal Pengumuman: 02 Maret 2006

(56) Dokumen Pembanding:
US-5 992 398-A
ID-007 287-A

(71) Nama dan Alamat Pemohon:
LEMBAGA ILMU PENGETAHUAN INDONESIA
Pusat Inovasi LIPI,
Sasana Widya Sarwono – LIPI, Lt. 1,
Jl. Jend. Gatot Subroto 10, Jakarta 12710

(72) Nama Inventor:
Drs. Hariyadi, MT, ID
Didin Saepudin, ID

(74) Nama dan Alamat Konsultan HKI:
-

Pemeriksa Paten: Ir. Mahruzar

Jumlah Klaim: 7 Klaim

(54) Judul Invensi: METODE DAN ALAT UNTUK MENINGKATKAN KINERJA BAHAN BAKAR MINYAK

(57) Abstrak:

Suatu metode dan alat yang digunakan untuk meningkatkan kinerja bahan bakar minyak, menurut invensi ini disebut EFT (*Electric Fuel Treatment*) untuk meningkatkan kinerja bahan bakar minyak, khususnya untuk meningkatkan angka oktana riset (*Research Octane Number*) dan angka setana dengan cara memberi perlakuan resonansi atom hidrogen secara fisika terhadap Bahan Bakar Minyak (BBM), metode menurut invensi ini dicirikan dengan cara memberikan induksi pulsa magnetik pada bahan bakar minyak, dimana arah induksi pulsa tersebut lebih disukai memotong tegak lurus arah medan magnet bumi, sehingga terjadi resonansi pada atom hidrogen yang dapat mempengaruhi kinerja bahan bakar minyak, pemanfaatan medan magnet bumi dan pulsa listrik yang diinduksikan dilakukan pada suatu alat berbentuk tabung yang selanjutnya disebut tabung resonansi magnetik, tabung resonansi magnetik didalamnya dilengkapi kumparan dan generator pulsa listrik, yang dalam pemakaiannya dipasang pada saluran bahan bakar minyak kendaraan sebelum perubahan bahan bakar minyak sebelum sistem pengkabut bahan bakar minyak.

Format Standar Dokumen Paten

Dari setiap kertas, hanya salah satu permukaannya saja yang diperbolehkan untuk penulisan uraian, klaim dan abstrak.

Kertas A-4 tersebut harus dapat ditekuk, kuat, berwarna putih, rata, tidak mengkilat dan pemakaiannya harus dilakukan dengan menempatkan sisi-sisinya yang pendek di bagian atas dan bawah (kecuali bila dipergunakan untuk gambar).

2,5 cm (maksimum 4 cm)

Di pinggir kiri dari pengetikan uraian dan klaim, setiap lima baris harus diberi nomor baris yang selalu dimulai dari awalnya tiap halaman baru.

Tanda-tanda dengan garis, rumus-rumus kimia atau matematika dan tanda-tanda tertentu dapat ditulis dengan tangan atau dilukis.

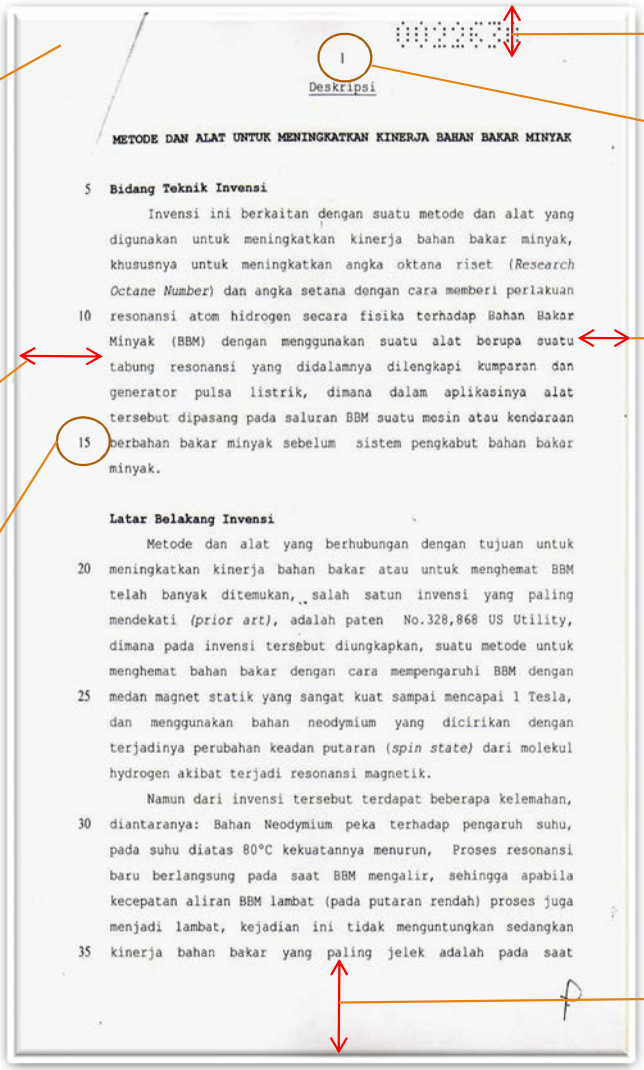

1

Deskripsi

METODE DAN ALAT UNTUK MENINGKATKAN KINERJA BAHAN BAKAR MINYAK

Bidang Teknik Invensi

Invensi ini berkaitan dengan suatu metode dan alat yang digunakan untuk meningkatkan kinerja bahan bakar minyak, khususnya untuk meningkatkan angka oktana riset (*Research Octane Number*) dan angka setana dengan cara memberi perlakuan resonansi atom hidrogen secara fisika terhadap Bahan Bakar Minyak (BBM) dengan menggunakan suatu alat berupa suatu tabung resonansi yang didalamnya dilengkapi kumparan dan generator pulsa listrik, dimana dalam aplikasinya alat tersebut dipasang pada saluran BBM suatu mesin atau kendaraan berbahan bakar minyak sebelum sistem pengkabut bahan bakar minyak.

Latar Belakang Invensi

Metode dan alat yang berhubungan dengan tujuan untuk meningkatkan kinerja bahan bakar atau untuk menghemat BBM telah banyak ditemukan, salah satun invensi yang paling mendekati (*prior art*), adalah paten No.328,868 US Utility, dimana pada invensi tersebut diungkapkan, suatu metode untuk menghemat bahan bakar dengan cara mempengaruhi BBM dengan medan magnet statik yang sangat kuat sampai mencapai 1 Tesla, dan menggunakan bahan neodymium yang dicirikan dengan terjadinya perubahan keadan putaran (*spin state*) dari molekul hydrogen akibat terjadi resonansi magnetik.

Namun dari invensi tersebut terdapat beberapa kelemahan, diantaranya: Bahan Neodymium peka terhadap pengaruh suhu, pada suhu diatas 80°C kekuatannya menurun, Proses resonansi baru berlangsung pada saat BBM mengalir, sehingga apabila kecepatan aliran BBM lambat (pada putaran rendah) proses juga menjadi lambat, kejadian ini tidak menguntungkan sedangkan kinerja bahan bakar yang paling jelek adalah pada saat

2 cm (maksimum 4 cm)

Setiap lembar dari uraian dan klaim diberi nomor urut di bagian tengah atas.

2 cm (maksimum 3 cm)

Pengetikan harus dilakukan dengan menggunakan warna hitam, dengan ukuran antara baris 1,5 spasi dan dengan huruf yang ukuran tinggi minimum huruf besarnya adalah 0,21 cm.

2 cm (maksimum 3 cm)

Format Standar Dokumen Paten

Gambar harus dibuat dengan tinta hitam pada kertas gambar putih dan kertas kalkir tidak berwarna, masing-masing dengan ukuran A-4 yang berat minimumnya 100 gram.

2,5 cm

Seluruh dokumen permintaan paten harus dapat didokumentasikan dengan mudah.

Pengujian permintaan paten harus dilakukan dalam rangkap 3 (tiga) kecuali bila ditentukan lain, 2 (dua) rangkap di antara 3 (tiga) rangkap tersebut harus merupakan dokumen asli.

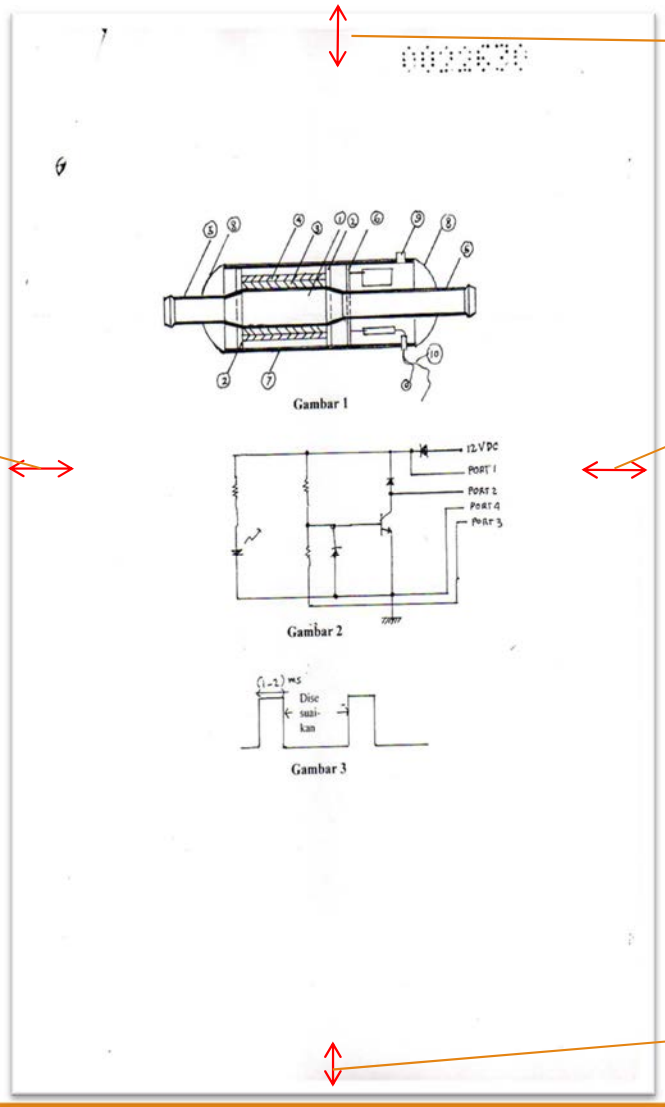

2,5 cm

1,5 cm

Setiap istilah yang digunakan dalam uraian, klaim dan abstrak dan gambar harus sama.

1,0 cm

Judul Invensi

Bidang Teknik Invensi

- Mencakup pengertian dalam judul
- Memudahkan penelusuran
- Biasanya ditulis dalam bentuk:
  - “Invensi ini berhubungan dengan……..” atau
  - “Invensi ini berkaitan dengan……..”

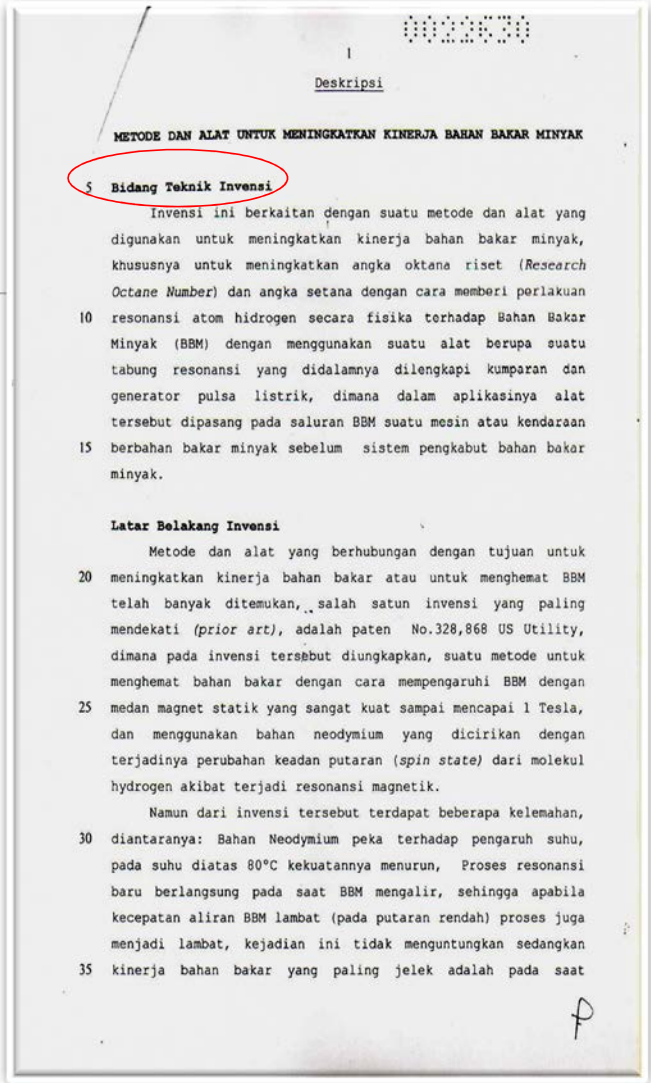

1

Deskripsi

METODE DAN ALAT UNTUK MENINGKATKAN KINERJA BAHAN BAKAR MINYAK

Bidang Teknik Invensi

Invensi ini berkaitan dengan suatu metode dan alat yang digunakan untuk meningkatkan kinerja bahan bakar minyak, khususnya untuk meningkatkan angka oktana riset (*Research Octane Number*) dan angka setana dengan cara memberi perlakuan resonansi atom hidrogen secara fisika terhadap Bahan Bakar Minyak (BBM) dengan menggunakan suatu alat berupa suatu tabung resonansi yang didalamnya dilengkapi kumparan dan generator pulsa listrik, dimana dalam aplikasinya alat tersebut dipasang pada saluran BBM suatu mesin atau kendaraan berbahan bakar minyak sebelum sistem pengkabut bahan bakar minyak.

Latar Belakang Invensi

Metode dan alat yang berhubungan dengan tujuan untuk meningkatkan kinerja bahan bakar atau untuk menghemat BBM telah banyak ditemukan, salah satun invensi yang paling mendekati *(prior art)*, adalah paten No.328,868 US Utility, dimana pada invensi tersebut diungkapkan, suatu metode untuk menghemat bahan bakar dengan cara mempengaruhi BBM dengan medan magnet statik yang sangat kuat sampai mencapai 1 Tesla, dan menggunakan bahan neodymium yang dicirikan dengan terjadinya perubahan keadan putaran (*spin state)* dari molekul hydrogen akibat terjadi resonansi magnetik.

Namun dari invensi tersebut terdapat beberapa kelemahan, diantaranya: Bahan Neodymium peka terhadap pengaruh suhu, pada suhu diatas 80°C kekuatannya menurun, Proses resonansi baru berlangsung pada saat BBM mengalir, sehingga apabila kecepatan aliran BBM lambat (pada putaran rendah) proses juga menjadi lambat, kejadian ini tidak menguntungkan sedangkan kinerja bahan bakar yang paling jelek adalah pada saat

Latar Belakang Invensi

- Mengungkapkan prior art terdekat
  - Kelemahan-kelemahannya
- Mengungkapkan kelebihan-kelebihan invensi
- Diperlukan untuk pemahaman, penelusuran dan pemeriksaan invensi

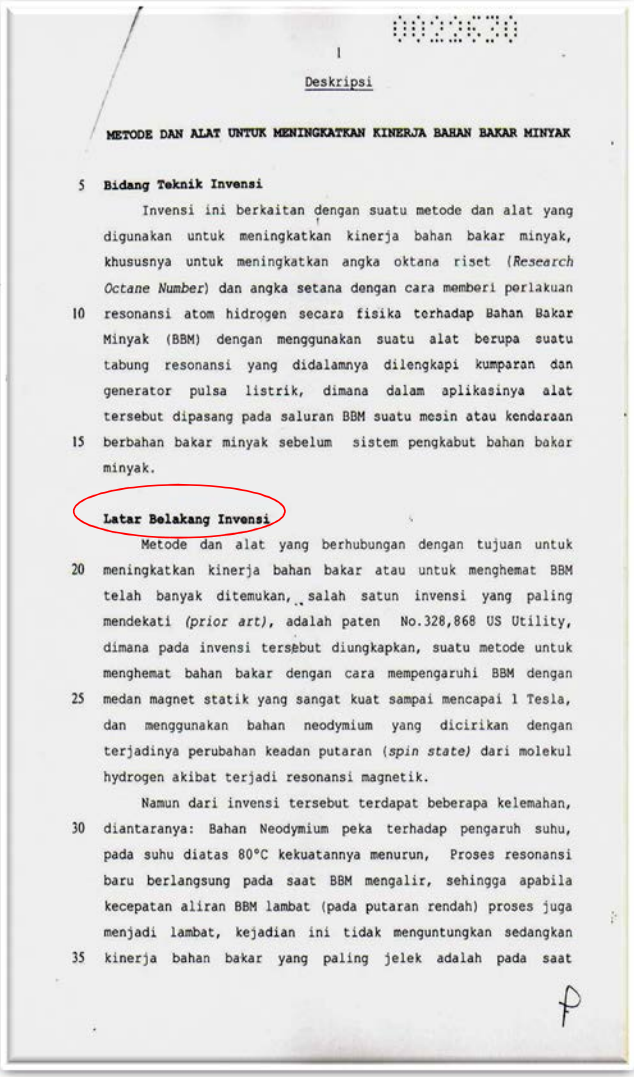

1

Deskripsi

METODE DAN ALAT UNTUK MENINGKATKAN KINERJA BAHAN BAKAR MINYAK

Bidang Teknik Invensi

Invensi ini berkaitan dengan suatu metode dan alat yang digunakan untuk meningkatkan kinerja bahan bakar minyak, khususnya untuk meningkatkan angka oktana riset (*Research Octane Number*) dan angka setana dengan cara memberi perlakuan resonansi atom hidrogen secara fisika terhadap Bahan Bakar Minyak (BBM) dengan menggunakan suatu alat berupa suatu tabung resonansi yang didalamnya dilengkapi kumparan dan generator pulsa listrik, dimana dalam aplikasinya alat tersebut dipasang pada saluran BBM suatu mesin atau kendaraan berbahan bakar minyak sebelum sistem pengkabut bahan bakar minyak.

Latar Belakang Invensi

Metode dan alat yang berhubungan dengan tujuan untuk meningkatkan kinerja bahan bakar atau untuk menghemat BBM telah banyak ditemukan, salah satun invensi yang paling mendekati (*prior art*), adalah paten No.328,868 US Utility, dimana pada invensi tersebut diungkapkan, suatu metode untuk menghemat bahan bakar dengan cara mempengaruhi BBM dengan medan magnet statik yang sangat kuat sampai mencapai 1 Tesla, dan menggunakan bahan neodymium yang dicirikan dengan terjadinya perubahan keadan putaran (*spin state*) dari molekul hydrogen akibat terjadi resonansi magnetik.

Namun dari invensi tersebut terdapat beberapa kelemahan, diantaranya: Bahan Neodymium peka terhadap pengaruh suhu, pada suhu diatas 80°C kekuatannya menurun, Proses resonansi baru berlangsung pada saat BBM mengalir, sehingga apabila kecepatan aliran BBM lambat (pada putaran rendah) proses juga menjadi lambat, kejadian ini tidak menguntungkan sedangkan kinerja bahan bakar yang paling jelek adalah pada saat

Ringkasan Invensi

- Mengungkapkan invensi secara umum
- Kadang-kadang memuat juga tujuan invensi
- Dimaksudkan untuk mengindikasikan fitur-fitur (*features*) esensial invensi yang memungkinkan untuk memecahkan permasalahan dari prior art
- Dapat dibuat sama dengan klaim, jika lebih dari satu klaim utama, maka merupakan gabungan dari klaim-klaim utama tersebut.

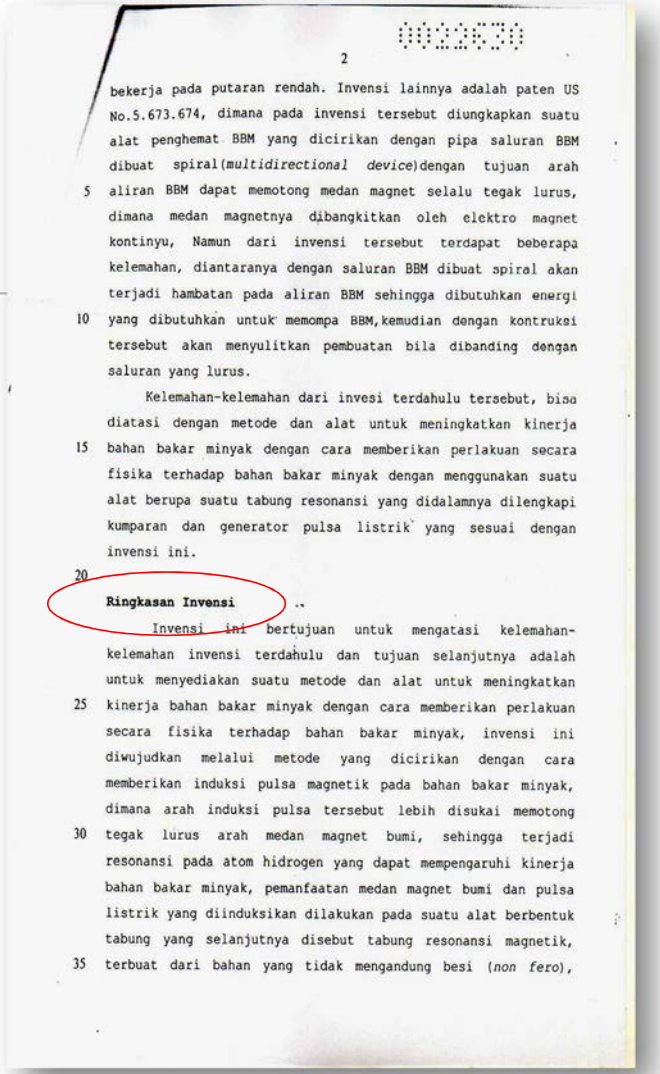

2

bekerja pada putaran rendah. Invensi lainnya adalah paten US No.5.673.674, dimana pada invensi tersebut diungkapkan suatu alat penghemat BBM yang dicirikan dengan pipa saluran BBM dibuat spiral(*multidirectional device*)dengan tujuan arah aliran BBM dapat memotong medan magnet selalu tegak lurus, dimana medan magnetnya dibangkitkan oleh elektro magnet kontinyu, Namun dari invensi tersebut terdapat beberapa kelemahan, diantaranya dengan saluran BBM dibuat spiral akan terjadi hambatan pada aliran BBM sehingga dibutuhkan energi yang dibutuhkan untuk memompa BBM, kemudian dengan kontruksi tersebut akan menyulitkan pembuatan bila dibanding dengan saluran yang lurus.

Kelemahan-kelemahan dari invesi terdahulu tersebut, bisa diatasi dengan metode dan alat untuk meningkatkan kinerja bahan bakar minyak dengan cara memberikan perlakuan secara fisika terhadap bahan bakar minyak dengan menggunakan suatu alat berupa suatu tabung resonansi yang didalamnya dilengkapi kumparan dan generator pulsa listrik yang sesuai dengan invensi ini.

Ringkasan Invensi

Invensi ini bertujuan untuk mengatasi kelemahan-kelemahan invensi terdahulu dan tujuan selanjutnya adalah untuk menyediakan suatu metode dan alat untuk meningkatkan kinerja bahan bakar minyak dengan cara memberikan perlakuan secara fisika terhadap bahan bakar minyak, invensi ini diwujudkan melalui metode yang dicirikan dengan cara memberikan induksi pulsa magnetik pada bahan bakar minyak, dimana arah induksi pulsa tersebut lebih disukai memotong tegak lurus arah medan magnet bumi, sehingga terjadi resonansi pada atom hidrogen yang dapat mempengaruhi kinerja bahan bakar minyak, pemanfaatan medan magnet bumi dan pulsa listrik yang diinduksikan dilakukan pada suatu alat berbentuk tabung yang selanjutnya disebut tabung resonansi magnetik, terbuat dari bahan yang tidak mengandung besi (*non fero*),

Uraian Singkat Gambar

- Mengungkapkan secara singkat keterangan dari gambar-gambar (gambar 1 sampai dengan n), baik tampak atas, tampak depan, tampak samping, atau potongan X-X, jika diperlukan
- Gambar yang dijelaskan hanya menunjukkan urutan
- Dapat juga dijelaskan gambar dari prior art

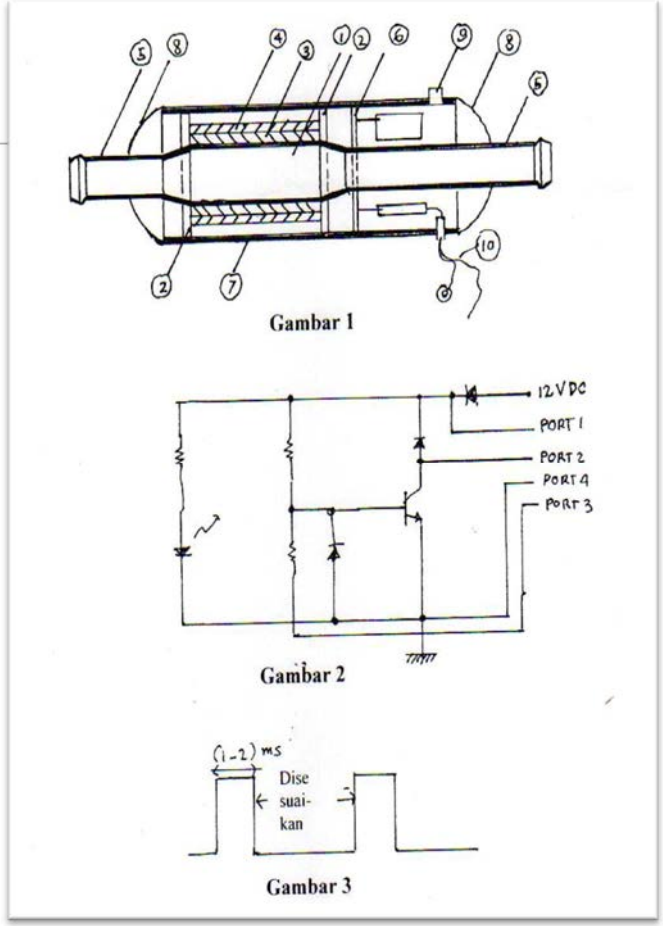

Uraian Singkat Gambar

Contoh:

Gambar 1 mengilustrasikan penampang dari alat penghemat bahan bakar minyak menurut invensi ini sehingga tampak komponen-komponen bagiannya.

Gambar 2 merupakan rangkaian elektronik untuk mengalirkan pulsa listrik pada alat penghemat bahan bakar minyak menurut invensi ini.

Gambar 3 mengilustrasikan pulsa arus listrik yang dihasilkan oleh rangkaian elektronik pada alat penghemat bahan bakar minyak menurut invensi ini.

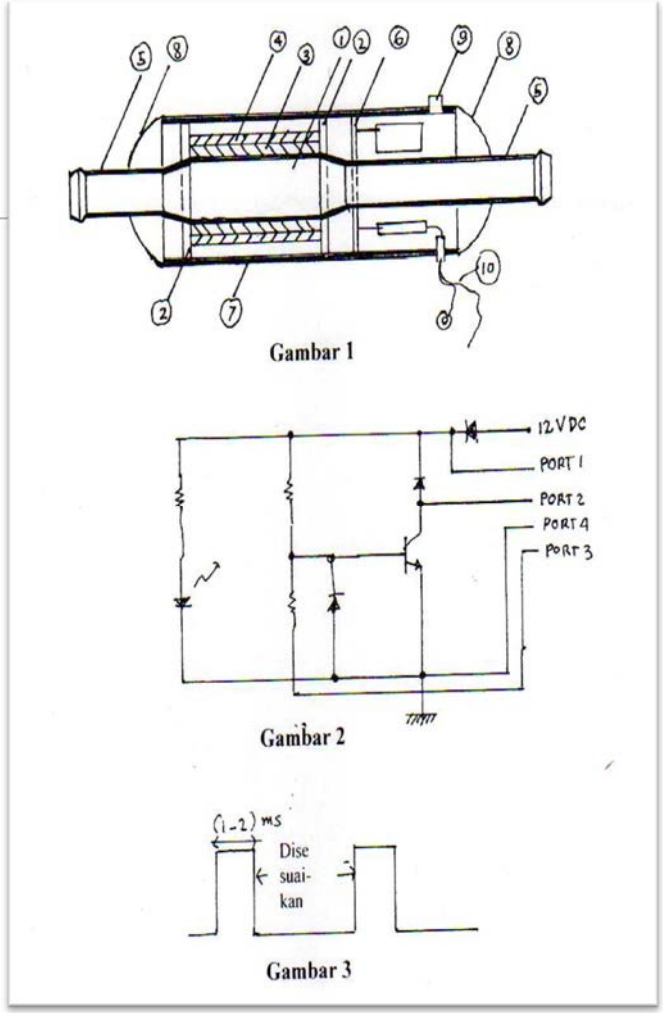

Uraian Lengkap Invensi

- Harus memenuhi persyaratan informasi
- Informasi yang dijelaskan harus lengkap/cukup sehingga memungkinkan orang yang ahli di bidangnya dapat melaksanakannya
- Dijelaskan satu cara terbaik (*best mode*) untuk melaksanakan invensi
- Penulisan istilah, ukuran, simbol, dan tanda harus konsisten
- Penulisan ukuran sebaiknya dengan menggunakan Sistem Internasional

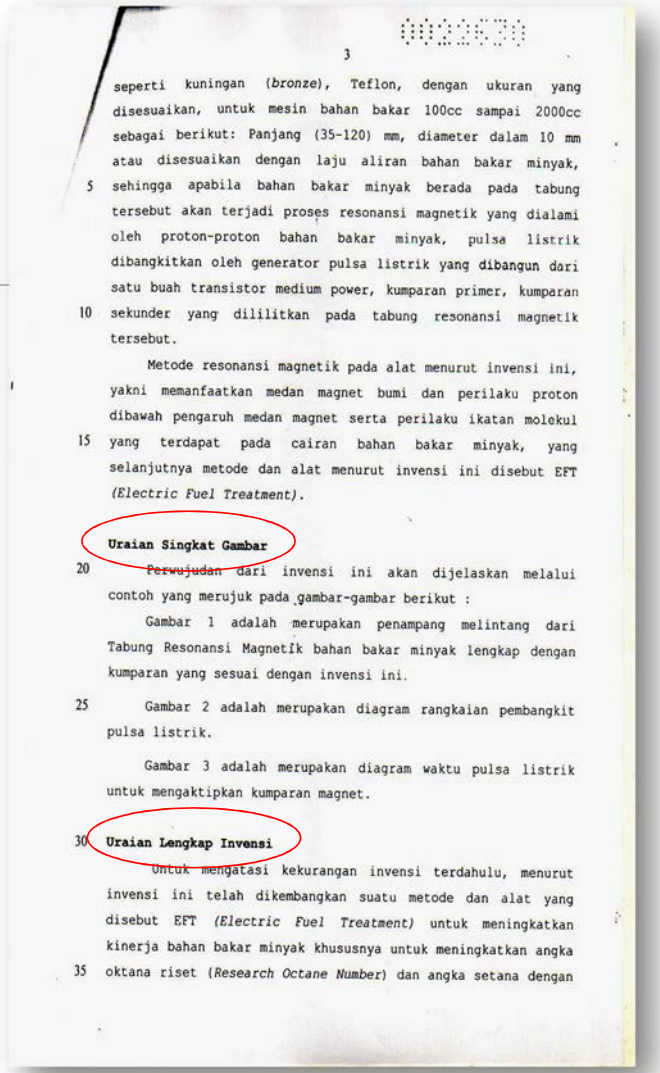

3

seperti kuningan (*bronze*), Teflon, dengan ukuran yang disesuaikan, untuk mesin bahan bakar 100cc sampai 2000cc sebagai berikut: Panjang (35-120) mm, diameter dalam 10 mm atau disesuaikan dengan laju aliran bahan bakar minyak, sehingga apabila bahan bakar minyak berada pada tabung tersebut akan terjadi proses resonansi magnetik yang dialami oleh proton-proton bahan bakar minyak, pulsa listrik dibangkitkan oleh generator pulsa listrik yang dibangun dari satu buah transistor medium power, kumparan primer, kumparan sekunder yang dililitkan pada tabung resonansi magnetik tersebut.

Metode resonansi magnetik pada alat menurut invensi ini, yakni memanfaatkan medan magnet bumi dan perilaku proton dibawah pengaruh medan magnet serta perilaku ikatan molekul yang terdapat pada cairan bahan bakar minyak, yang selanjutnya metode dan alat menurut invensi ini disebut EFT *(Electric Fuel Treatment)*.

Uraian Singkat Gambar

Perwujudan dari invensi ini akan dijelaskan melalui contoh yang merujuk pada gambar-gambar berikut :

Gambar 1 adalah merupakan penampang melintang dari Tabung Resonansi Magnetik bahan bakar minyak lengkap dengan kumparan yang sesuai dengan invensi ini.

Gambar 2 adalah merupakan diagram rangkaian pembangkit pulsa listrik.

Gambar 3 adalah merupakan diagram waktu pulsa listrik untuk mengaktipkan kumparan magnet.

Uraian Lengkap Invensi

Untuk mengatasi kekurangan invensi terdahulu, menurut invensi ini telah dikembangkan suatu metode dan alat yang disebut EFT *(Electric Fuel Treatment)* untuk meningkatkan kinerja bahan bakar minyak khususnya untuk meningkatkan angka oktana riset (*Research Octane Number*) dan angka setana dengan

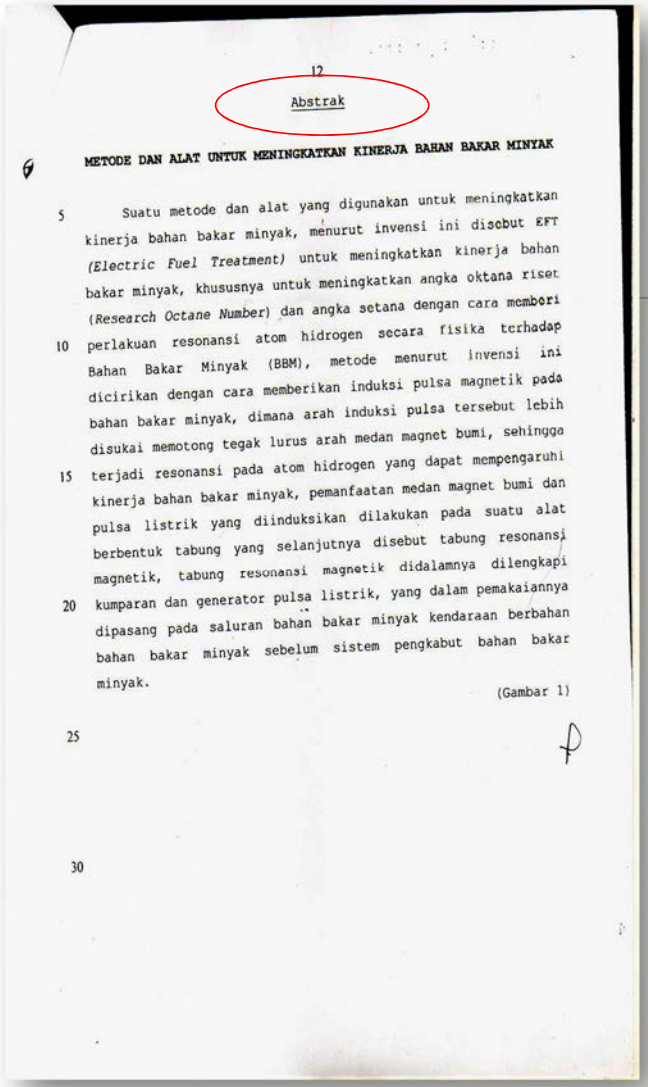

12

Abstrak

METODE DAN ALAT UNTUK MENINGKATKAN KINERJA BAHAN BAKAR MINYAK

Suatu metode dan alat yang digunakan untuk meningkatkan kinerja bahan bakar minyak, menurut invensi ini disebut EFT *(Electric Fuel Treatment)* untuk meningkatkan kinerja bahan bakar minyak, khususnya untuk meningkatkan angka oktana riset *(Research Octane Number)* dan angka setana dengan cara memberi perlakuan resonansi atom hidrogen secara fisika terhadap Bahan Bakar Minyak (BBM), metode menurut invensi ini dicirikan dengan cara memberikan induksi pulsa magnetik pada bahan bakar minyak, dimana arah induksi pulsa tersebut lebih disukai memotong tegak lurus arah medan magnet bumi, sehingga terjadi resonansi pada atom hidrogen yang dapat mempengaruhi kinerja bahan bakar minyak, pemanfaatan medan magnet bumi dan pulsa listrik yang diinduksikan dilakukan pada suatu alat berbentuk tabung yang selanjutnya disebut tabung resonansi magnetik, tabung resonansi magnetik didalamnya dilengkapi kumparan dan generator pulsa listrik, yang dalam pemakaiannya dipasang pada saluran bahan bakar minyak kendaraan berbahan bahan bakar minyak sebelum sistem pengkabut bahan bakar minyak.

(Gambar 1)

Abstrak

- Ringkasan dari pokok-pokok penjelasan deskripsi, klaim atau gambar
- Ditulis secara singkat (tidak lebih 200 kata)
- Bisa memasukkan : rumus kimia atau matematika, formula, tabel, dan gambar jika ada
- Tidak mengandung pernyataan spekulatif
- Tidak mengandung pernyataan melebihkan
- Harus mengandung pernyataan yang menunjukkan bidang teknik invensi

Eksplorasi Gambar dan Perwujudan

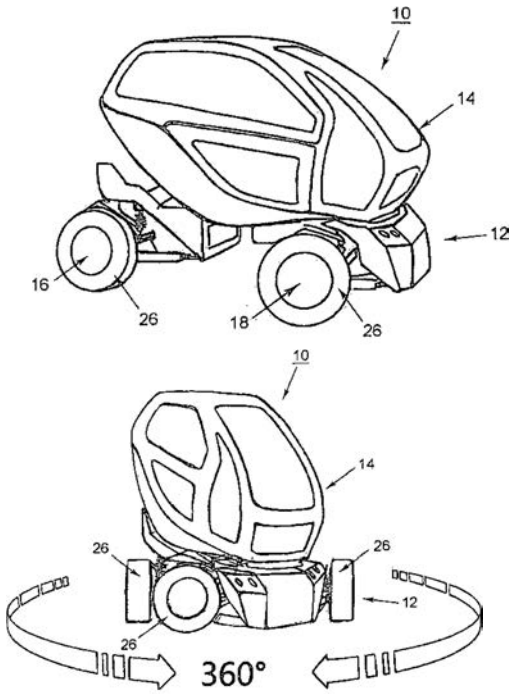

Figur 3

- Sangat efisien dan efektif dalam memberikan informasi
  - ✓ *Satu gambar = ribuan kata/pengertian*
  - ✓ *Gambar dapat dianalogikan = peta*
- Penulisan informasi lebih terfokus/terarah
- Gambarlah bagian pokok invensi yang diklaim, yang tidak diklaim tidak perlu digambar
  - ✓ *Invensi mengenai "Sistem Penggerak Mobil Listrik"*
  - ✓ *Roda, rem, rangka bodi, rangka mesin, dan lampu tidak perlu digambar*
- Gambar berupa gambar teknik tanpa skala
  - ✓ *Hanya tanda yang berupa huruf atau angka yang dicantumkan*

Klaim

- Hal yang paling penting pada spesifikasi permohonan paten
- Mengungkapkan batas-batas lingkup invensi
- Harus didukung oleh deskripsi
- Tidak boleh lebih luas dari deskripsi
- Nyatakan secara tegas dalam bahasa dan istilah yang lazim digunakan dalam penguraian di bidang teknologi
- Diungkapkan dengan jelas dan singkat
- Tidak boleh memuat gambar/grafik
- Boleh memuat tabel, rumus kimia atau matematika

BAGIAN PERMOHONAN PATEN YANG MENGGAMBARKAN INTI INVENSI YANG DIMINTAKAN PERLINDUNGAN HUKUM
(Pasal 24 ayat (2) huruf h)

Klaim

- Jika permohonan paten disertakan dengan gambar, maka dalam klaim dapat ditambahkan tanda-tanda, baik berupa huruf atau angka yang mengacu pada gambar yang ditulis secara seragam diantara tanda kurung.
- Klaim boleh lebih dari satu klaim dan dapat berupa klaim mandiri dan klaim turunan.
- Apabila diajukan lebih dari satu klaim, masing-masing klaim diberi nomor secara berurutan.
- Jika klaim mandiri lebih dari satu, maka klaim-klaim mandiri tersebut harus merupakan satu kesatuan invensi.

Cara Penulisan Klaim (Pasal 25 PP No. 34 Tahun 1991)

- Klaim dapat ditulis dalam dua bagian:

a.	Preambul Klaim ▪ Judul (diambil dari judul invensi) ▪ Feature (ciri-ciri) invensi sebelumnya (prior art)
b.	Dicirikan oleh ▪ Gabungan atau interaksi antara ciri-ciri prior art dengan ciri-ciri invensi atau ▪ Ciri-ciri invensi sebagai hal yang lain dari prior art

- Klaim TIDAK ditulis dalam dua bagian:

  Klaim hanya memuat pernyataan tunggal yang menjelaskan inti invensi (Klaim Mandiri/ klaim utama)

Strategi yg perlu dipertimbangkan

One Part Claim (American Style)	Two Part Claim (European Style)
• Tidak ada prior art • Prior art tidak diketahui	• Ada prior art • Memperjelas posisi invensi • Memudahkan pemeriksaan • Memperkuat klaim induk

Klaim

Klaim Mandiri	Klaim Turunan
• TIDAK tergantung dengan klaim-klaim lainnya	• Tergantung klaim yang diacunya

Struktur Klaim Mandiri

Preamble	Connecting Part	Body of Claim
- Penjelasan umum dari invensi - Bagian atau *statement* pembuka dari suatu klaim - Fungsinya, untuk memberi nama atau menjelaskan hal yang akan diklaim - Terletak di bagian awal dari klaim - Boleh singkat atau panjang - Harus sesuai dengan invensi yang diuraikan dalam deskripsi, misal invensi yang diuraikan dalam deskripsi adalah mengenai “sepeda motor”, maka preamble klaimnya tidak boleh “ditulis “suatu kendaraan”	- Terletak setelah preamble - Fungsinya untuk menghubungkan preamble dengan badan klaim Contoh: “yang terdiri dari”, “yang terbuat dari”, “yang mengandung”, “yang mencakup”, “yang pada dasarnya terdiri”, dll	- Elemen-elemen - Tahapan-tahapan - Hubungan-hubungan yang membentuk bagian dari kombinasi yang diklaim yang dianggap sebagai bahan yang baru atau bagian yang disempurnakan/dikembangkan - Bagian akhir dari suatu struktur klaim - Terletak setelah bagian penghubung - Memuat fitur-fitur atau bagian-bagian invensi yang dimintakan perlindungan hukum

Dilema Drafting Paten

- Klaim terlalu sempit (terminologi, fitur-fitur)
  - *invensi dapat digunakan kompetitor*
- Klaim terlalu luas (covering prior art)
  - *Dapat berarti tidak ada perlindungan sama sekali*
- Klaim tidak didukung oleh Deskripsi
  - *ini dapat terjadi dan harus dihindari*
- Tidak mengklaim seperti yang diinginkan klaim
- Mengklaim apa yang tidak digunakan atau dibutuhkan klaim

Klaim tepat

Suatu seni yang memerlukan imajinasi yang kuat

Contoh Klaim (Kesatuan Invensi)

- produk, proses pembuatan produk dan penggunaan produk tersebut.
- proses dan peralatan khusus dirancang untuk melaksanakan proses tersebut.
- produk, proses yang secara khusus digunakan untuk pembuatan produk itu dan peralatan untuk melaksanakan proses pembuatan produk tersebut.

Contoh Klaim

Klaim yang merupakan satu kesatuan invensi	Klaim yang TIDAK merupakan satu kesatuan invensi
1. Alat yang memiliki fitur A, B dan C. 2. Alat sesuai dengan klaim 1 dengan fitur D. 3. Alat sesuai dengan klaim 1 dengan fitur E. 4. Alat sesuai dengan klaim 1 dengan fitur F.	1. Alat yang memiliki fitur A, B, C dan D. 2. Alat yang memiliki fitur A, B, C dan E. 3. Alat yang memiliki fitur A, B, C dan F.

Contoh Klaim

Klaim

1. Suatu cangkir yang dibuat dari logam.
2. Cangkir sesuai dengan klaim 1, dimana logam adalah logam yang tidak mengandung besi.
3. Cangkir sesuai dengan klaim 2, dimana logam adalah aluminium.

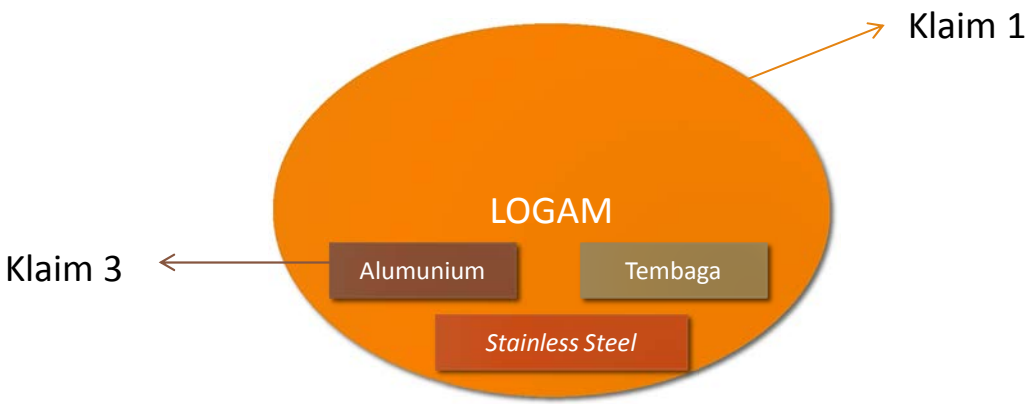

Contoh Klaim

- Suatu komposisi anti penuaan yang terdiri dari senyawa A dan senyawa B.
- Suatu komposisi anti penuaan yang mengandung senyawa A, senyawa B.
- Suatu komposisi anti penuaan yang pada dasarnya terdiri dari senyawa A, senyawa B.

Contoh two-part claim

1. Suatu proses pembuatan obat yang meliputi tahap-tahap:
   a) mereaksikan senyawa A dengan senyawa B;
   b) mendinginkan hasil yang diperoleh dari tahap a) selama 3-9 jam pada suhu ruangan,

   dicirikan bahwa perbandingan senyawa A terhadap senyawa B adalah 1:5.

Contoh Klaim

1. Suatu alat berbentuk selongsong yang mencakup :
   a) suatu bagian bawah (10);
   b) suatu bagian fleksibel (20) yang salah satu ujungnya terhubung ke ujung bagian bawah (10) tersebut; dan
   c) suatu bagian atas (30) yang terhubung ke ujung lainnya dari bagian fleksibel (20) tersebut.

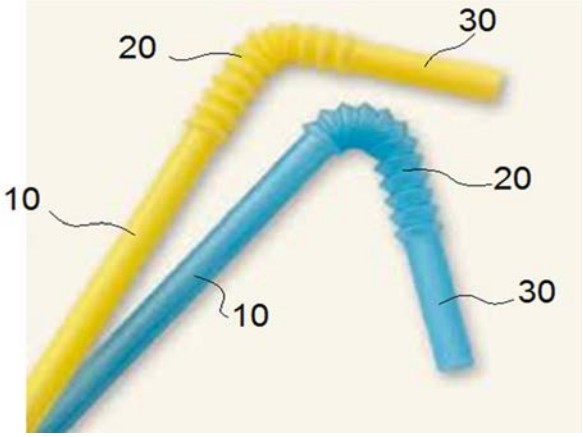

Contoh Kasus Klaim

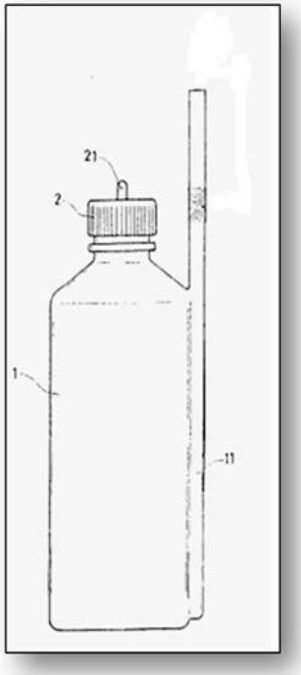

(12) **RI Permintaan Paten**

(19) **ID** (11) **No Publikasi :** 011.994 (13) **A**

(54) **Judul Penemuan :**
BOTOL YANG DISERTAI DENGAN SEDOTAN

(51) **I.P.C :**

(21) **No. Permintaan Paten :** P951889

(22) **Tanggal Penerimaan Permintaan Paten :**
20 September 1995

(30) **Data Prioritas :**
(31)
(32)
(33)

(43) **Tanggal Pengumuman Paten :**
05 September 1996

(71) **Nama dan Alamat yang Mengajukan Permintaan Paten :**
JEN-TE CHANG (MR. CHANG)
NO. 130, DING-CHUNG ROAD,
KAOHSIUNG, TAIWAN, REPUBLIC OF
CHINA, TAIWAN

(72) **Nama Penemu :**
JEN-TE CHANG (MR. CHANG),TW

(74) **Nama dan Alamat Konsultan Paten :**
GUNAWAN SURYOMURCITO, S.H.
Pusat Grosir Pasar Pagi
Mangga Dua
Jln. Mangga Dua Raya
Jakarta 14430

(57) **Abstrak :**
Botol dengan bagian atas yang terbuka untuk memasukkan minuman ke dalamnya dengan disertai sebuah sedotan yang ditempatkan di samping botol tersebut. Sedotan ini mempunyai bagian bawah yang berhubungan dengan bagian bawah botol sebagai jalan masuk ke dalam botol dengan ujung bagian atas sebagai alat minumnya. Sedotan ini mempunyai bagian yang fleksibel sehingga bagian atasnya dapat dilekukkan. Sedotan ini memiliki tutup di bagian atasnya, dan bagian yang beralur berada di antara bagian atas dan tutup tadi untuk memisahkan tutup tersebut dari sedotannya.

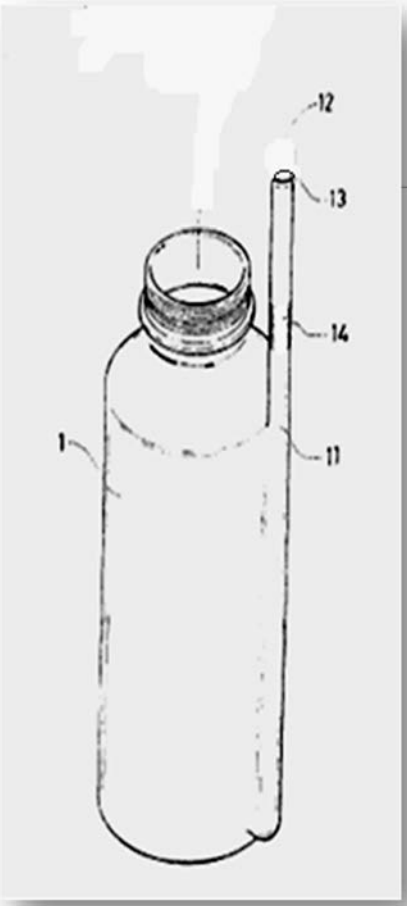

Klaim 1

1. Suatu kombinasi botol dan sedotan yang terdiri dari:

suatu badan botol (1) yang bagian atasnya terbuka untuk memasukkan minuman ke dalam botol bagian bawah, dan

sebuah sedotan (11) yang ditempatkan di samping badan botol yang mempunyai bagian ujung bawah yang berhubungan dengan bagian bawah dari botol sebagai jalan masuk ke dalam botol, sedotan itu memiliki ujung bagian atas (12) yang digunakan untuk minum.

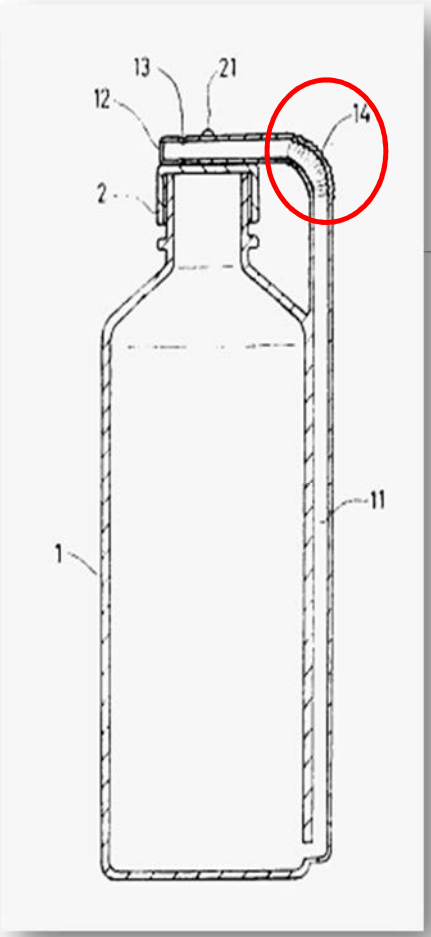

Klaim 2

2. Suatu kombinasi botol dan sedotan sebagaimana klaim 1, dimana sedotan (11) memiliki bagian yang fleksibel (14) dan sehingga bagian atasnya dapat ditekuk.

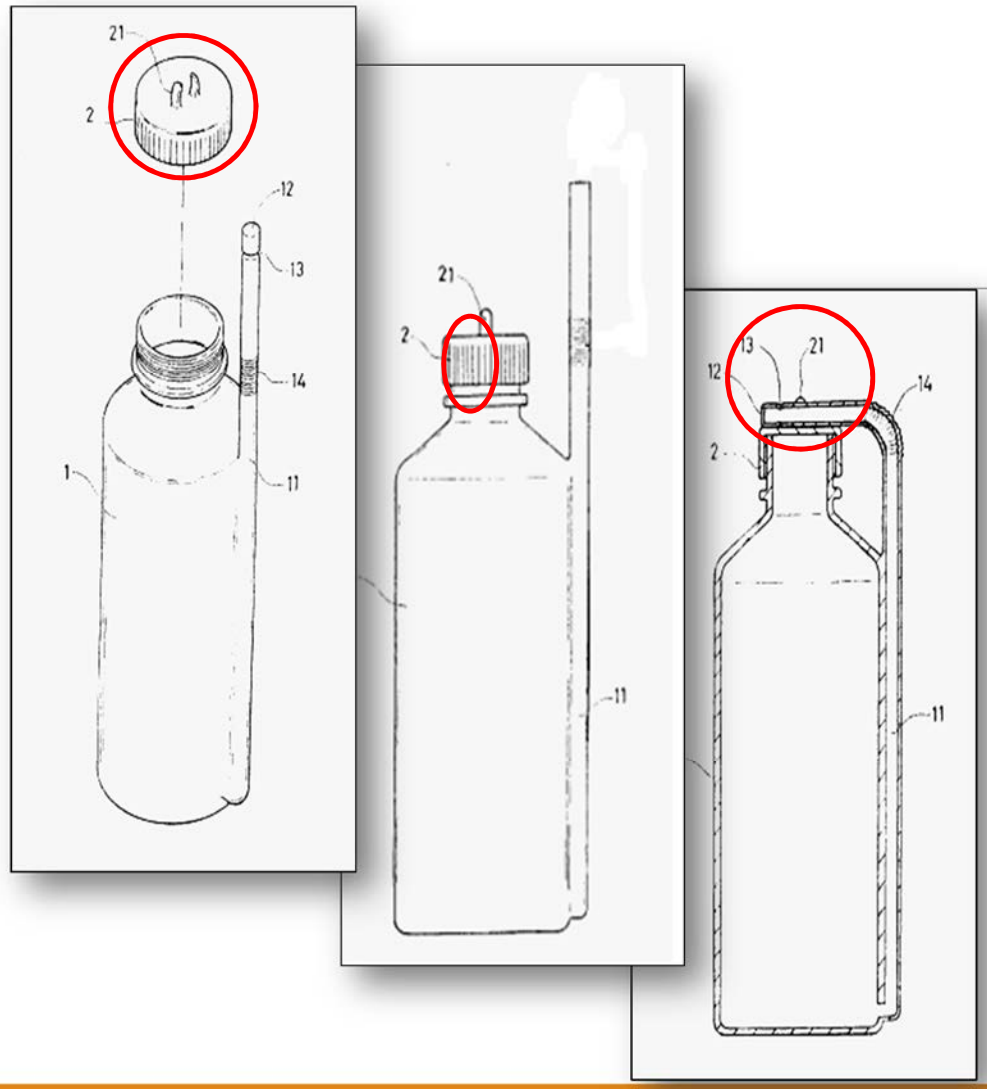

Klaim 3

3. Suatu kombinasi botol dan sedotan sebagaimana klaim 2, dimana badan botol (1) memiliki penutup (2) di bagian atasnya yang dapat dibuka, penutup (2) ini termasuk juga dengan penahan (21) untuk menahan bagian atas sedotan (13).

Klaim 4

4. Suatu kombinasi botol dan sedotan sebagaimana klaim 3, dimana tutup (12) yang ditempatkan di atas sedotan mempunyai alur atau lekukan yang berada di antara bagian atas dan tutup sedotan.

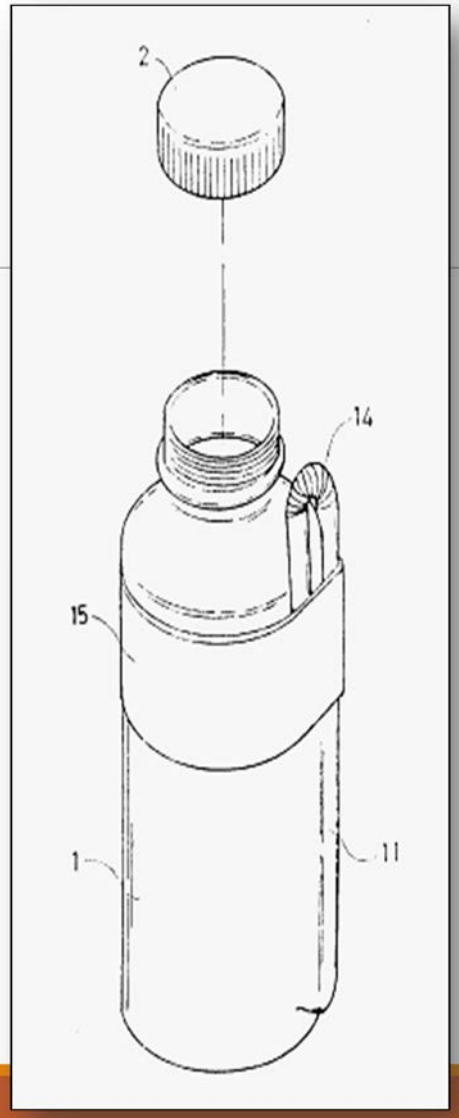

Perwujudan Lain

Antisipasi kemungkinan perwujudan lain yang dapat menjadi celah bagi kompetitor untuk menghasilkan invensi yang sama.

TERIMA KASIH

FOR MORE INFORMATION, PLEASE CONTACT US!

DIAH ANGGRAENI JATRANINGRUM

PUSAT INOVASI LIPI

diah010@lipi.go.id